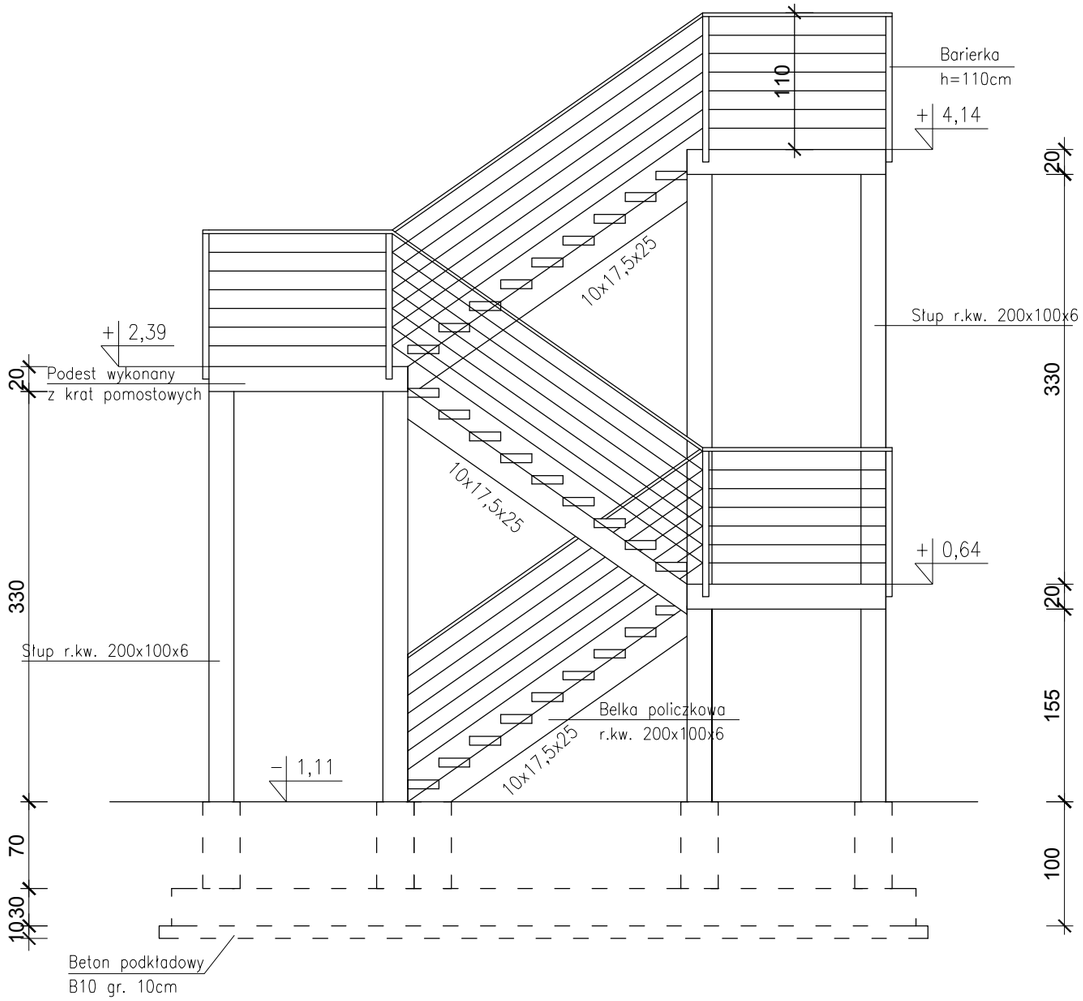

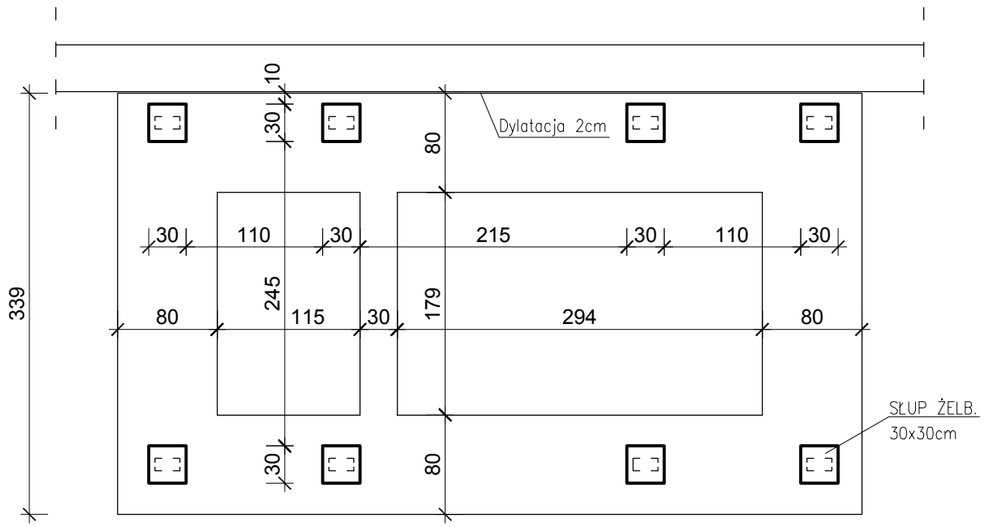

ŁAWA FUNDAMENTOWA
I SŁUP ŻELBETOWY

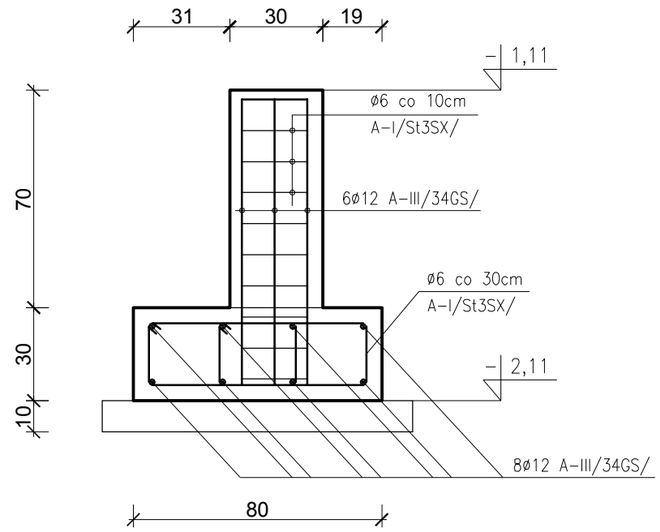

BETON C16/20, C8/10
STAL A-III (34GS)
A-I (St3SX)
OTULENIE ZBROJENIA 5cm

UWAGA:
Przedstawione rysunki są tylko materiałem pomocniczym dla Inwestora.
Nie stanowia zatem podstawy do zakupy elementów stalowych.
Schody zewnętrzne np. firmy Mostostal wg własnych obliczeń statycznych Producenta i projektu dostosowanego do potrzeb Klienta.

BUDOMEX
ZAKŁAD PROJEKTOWANIA
I WYKONAWSTWA INWESTYCYJNEGO
BUDOMEX
ul. Wodna 1B; 86 - 105 Świecie tel./fax/ (52) 33-15-313 e-mail: projekty@budomex.biz

Schody zewnętrzne stalowe

NAZWA OBIEKTU	PRZEBUDOWA I MODERNIZACJA PLACÓWKI OPIEKUŃCZO-WYCHOWAWCZEJ NR 1 W BĄKOWIE	SKALA: 1:50, 1:20
ADRES OBIEKTU	BĄKOWO 37 86-160 WARLUBIE	DATA: 05.2017r.
NAZWA INWESTORA	PLACÓWKA OPIEKUŃCZO-WYCHOWAWCZA NR 1 "DOM DZIECKA" W BĄKOWIE	NR RYS.: 4

Projektant	Nr uprawnień	Specjalność	Podpis
Antoni Kolano inż. budownictwa	GP-KZ 7342/86/94 GT-III-7210-40/78	Konstrukcyjno-budowlana	